取扱説明書 24V ELA-C-R形

商品名：パワーLEDsライン 防水 レール付仕様

屋外　防湿

モジュラーLEDs（レッズ）
www.moriyama-corp.co.jp

この取扱説明書はLED数（灯体長）違いなど仕様に依存する内容を除いて、特注品にも適用します。

◆適用仕様形名

ELA#K2-＊＊＊J××C-24C-R
ELA#K2-＊＊＊J××M-24C-R

※ 形名 # は数字
※ 端末用はJがEに変わります。
※ 直流24V　屋外防水仕様(保護等級 IP65)

◆構成品の名称

構成品形状

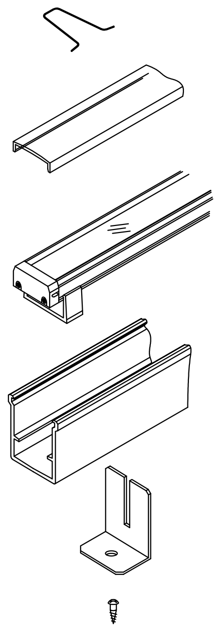

保護カバー押さえばね
ELA1-R-S

保護カバー
ELA1-Pxxxx（器具長）

LED器具
ELA#K2-＊＊＊Jxxx-24C-R
長さ記号 / 送り有無 / LED色温度 / 光学仕様種別 C:クリア M:乳半

レール
ELA1-Rxxxx（器具長）

端部押さえ具
ELA1-R-FE

ねじ

◆施工上の注意

- ●電源ケーブルの極性を間違いがないか十分確認願います。
  故障の原因となります。
- ●下向き取付は落下被害が出ないように十分配慮願います。
- ●縦方向取付は落下・位置ずれが発生しないように十分配慮願います。
- ●冠水する場所、高温・高湿環境には設置できません。
- ●暴風雨を直接受ける環境には設置できません。
- ●口出線に擦り傷・切り傷などを付けないでください。
  電気絶縁性の劣化及び防水性の低下を招きます。
- ●コネクタは確実にロックするまで差し込んでください。
  ロック不良は防水性低下と接触不良を招きます。

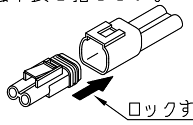

- ●器具の温度上昇を避けるため、最小施工寸法をお守りください。
- ●電源接続方向に障害物がないか、確認してください。
- ●取付面が平面であることを、確認してください。
- ●レールは造営材に確実に固定してください。
  レールを含む全体が落下する危険があります。
- ●保護カバー抑えばねは確実に施工してください。
  保護カバーが、風で飛ばされるおそれがあります。
- ●口出し線の引き回しは、電線の長さに十分余裕を持たせ、
  コネクタに力が加わらないように配慮願います。
- ●メンテナンスが困難な場所には設置しないでください。

◆取付及び結線方法

⚠ 電気設備の技術基準に従って施工してください。

●器具の取り付け方法

1）取付面の油分、水滴、泥等を除去してください。

2）レールの固定ねじ穴を利用して、レールを取付面に固定します。

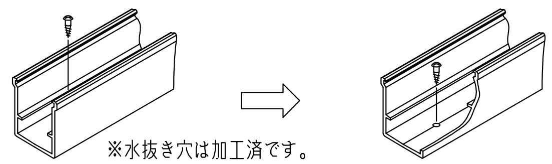

3）レール内にLEDモジュールを入れ、さらに保護カバーを被せます。
※ 連接の場合は先にコネクタ同士を接続します。

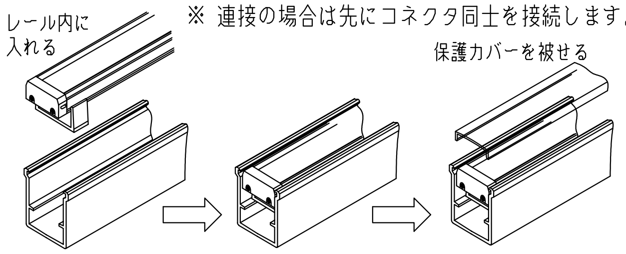

4）保護カバー抑えばねの先入れ側を先にレール向こう側の溝に入れ、
次にばね足部を開きながら手前側溝に入れて止めます。
端部は必ず端部押さえ具で押えてください。

LED上に保護カバー抑えばねがあっても
光の蹴られは殆ど生じません。

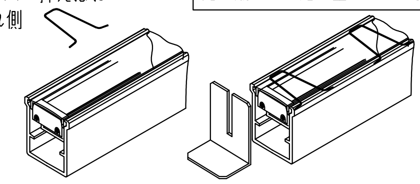

抑えばね配置。基準間隔200mm。

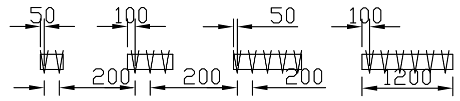

単位：mm

標準長の300形2個、600形3個、900形5個、1200形6個を使います。

●電源の接続　屋内直置型直流電源 屋内設置用（オプション）の場合
※調光タイプの接続はEPVD-24150の取説をご覧ください。

1）直流電源の出力端子に直流電源ケーブルのY形端子をねじで固定し、
接続してください。（黒(又は灰)線は＋側、白線は－側へ）

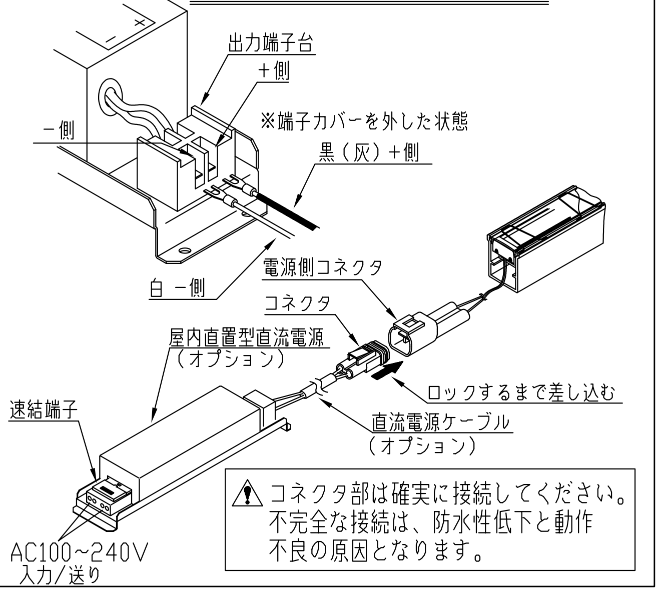

⚠コネクタ部は確実に接続してください。
不完全な接続は、防水性低下と動作
不良の原因となります。

2）直流電源ケーブルコネクタと器具の電源側コネクタを接続してください。

3）コネクタをレール内に収納

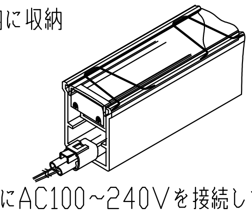

4）直流電源の速結端子にAC100~240Vを接続してください。
※ 屋内直置型電源は屋内用です。屋外設置では防雨形屋外用ボックス
などに入れ防水してください。

●電源の接続　防水型直流電源　屋外設置用（オプション）の場合
※調光タイプの接続はMU150H024AP_PWMの取説をご覧ください。

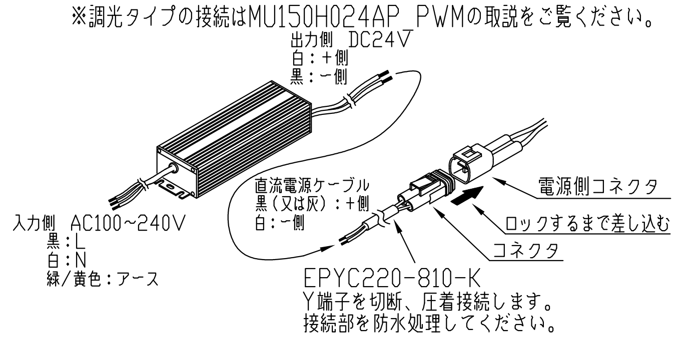

⚠ 直流電源の出力側の極性と、直流電源ケーブルの極性で、
電線の色が異なります。
極性に注意して接続してください。

●連結の場合はレール内への組付前に電源側器具の
送り側コネクタと連結側器具の
電源側コネクタを接続してください。

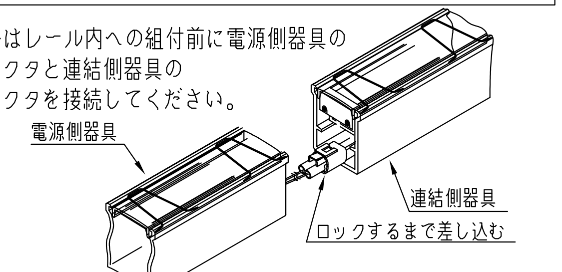

●連結しない送り側コネクタは、必ず終端コネクタを取り付けてください。
※ ELA#K2-＊＊＊Exxx-24C-Rには送り側コネクタはありません。

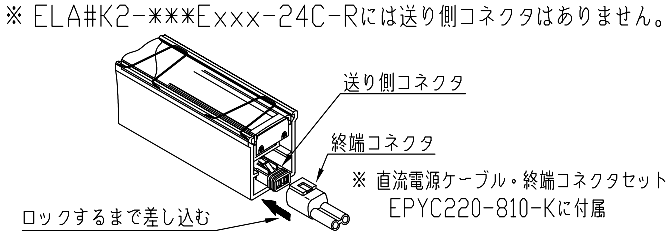

⚠ ハロゲンランプ用などの、白熱ランプ用トランスは使えません。

◆最小施工寸法

●器具の温度上昇を避けるため、下記寸法をお守りください。
器具寿命短縮のおそれがあります。

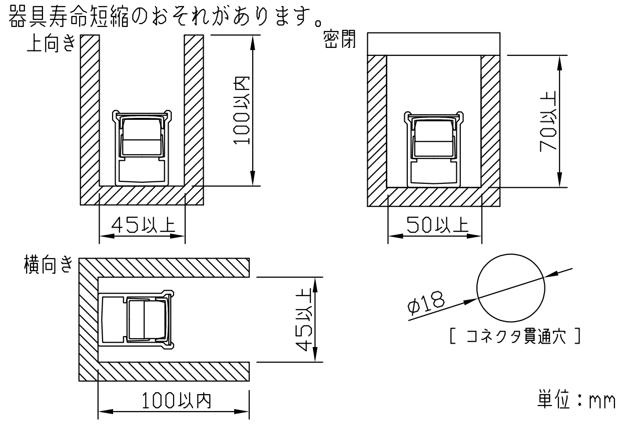

単位：mm

◆オプション（別売）

1.屋内直置型直流電源（非防水仕様）

形名	EPV-24150B(非調光)
	EPVD-24150(調光)
定格	24V 150W
最大負荷W数	105W

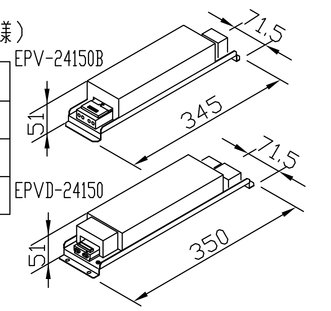

2.防水型直流電源（防水仕様）

形名	MU150H024AP(非調光)
	MU150H024AP_PWM(調光)
定格	24V 150W
最大負荷W数	105W

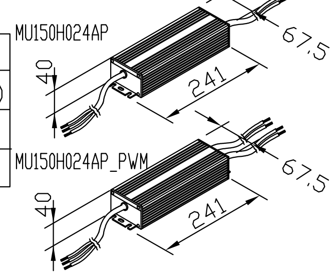

3.直流電源ケーブル・終端コネクタセット
EPYC220-810-K

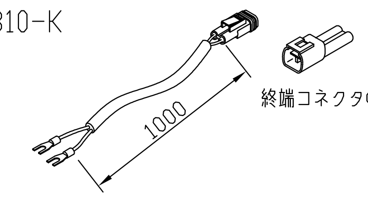

※ EPBC220-810-K(EBC-4専用)もあります。

4.延長ケーブル
電源~灯具、灯具~灯具に使います。
EECC220-810

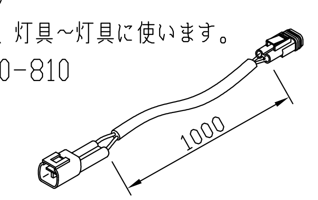

単位：mm

◆連結接続

1）この器具の、連続した最大連結長は9mです。
※ 連結長には直流電源ケーブル/延長ケーブルを含みます。

⚠最大連結長を越えないようにご注意ください。
最大連結長を越えますと、動作不良を招いたり、
電圧降下による末端器具光度低下につながります。

2）連結長に見合った電力を供給できる電源を用意願います。

◆調光

PWM制御調光器の場合、調光タイプの直流電源を御使用ください。
位相制御調光器の場合、電源2次側に弊社調光ドライバ（EBC-4）
を接続し駆動することで可能です。詳細はお問合せ願います。

本記載内容は2023.04現在